PANERA

ISITMA SİSTEMLERİ / HEATING SYSTEMS

ÜRÜN KATALOĞU
PRODUCT CATALOGUE

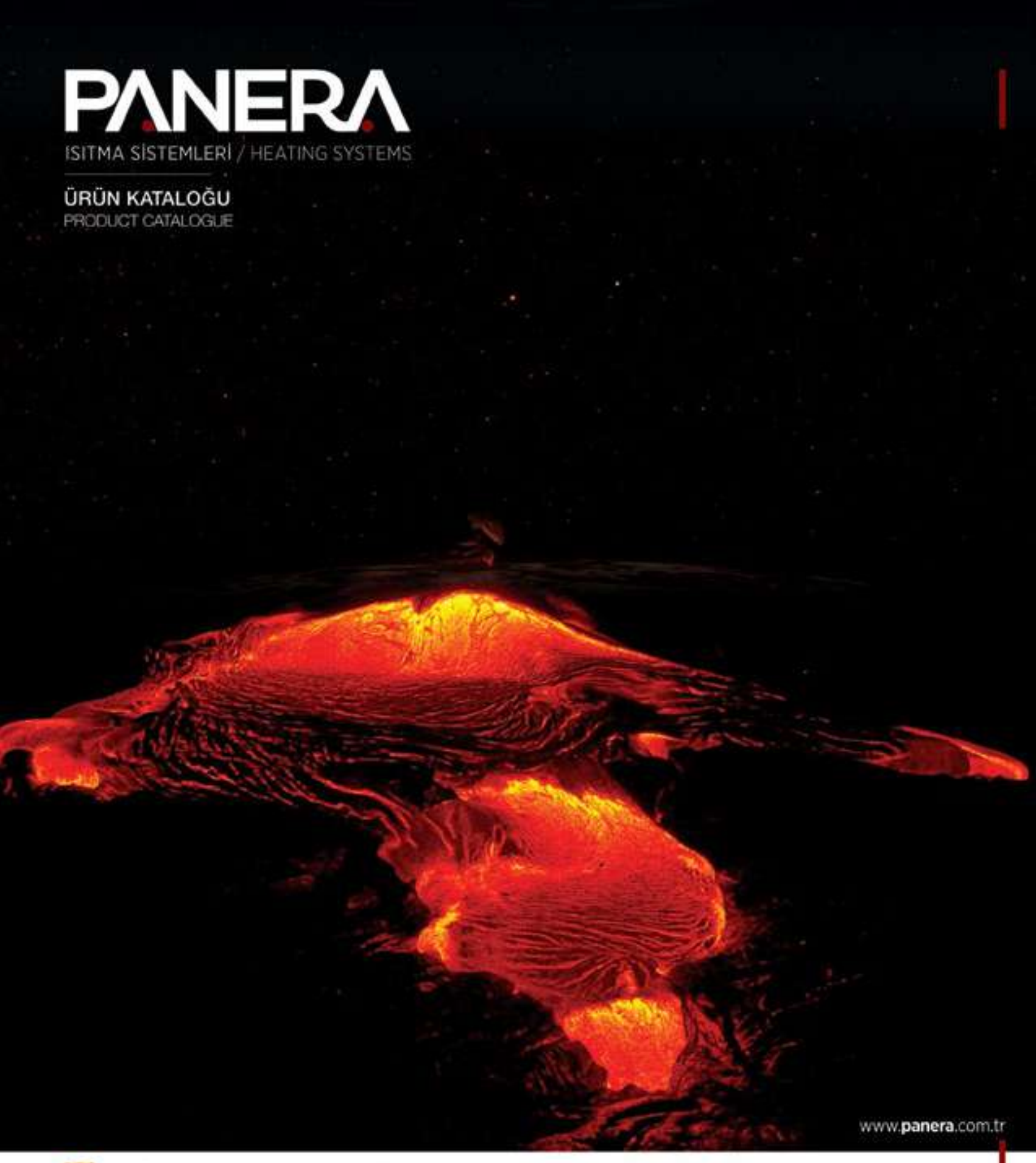

www.panera.com.tr

gufo
www.gufo.com.tr

SIROKKO
www.sirokko.com.tr

TRADYANT
www.tradyant.com.tr

Katalog/Catalog V01/21

PANERA
ISITMA SİSTEMLERİ / HEATING SYSTEMS

Yıllar içerisinde biriken bilgi ve edinilen tecrübeler doğrultusunda, öncelikli olarak ülkemizin ithal ürünlere olan ihtiyaçlarını yerli üretimler ile karşılamak, sonrasında yurtdışına yönelik üretim yapmak gayesi ile kurulan firmamız 2015 yılı itibariyle aktif olarak faaliyetlerine ve üretime devam etmektedir.

Panera Mühendislik ve Makine olarak Isıtma sektöründe yurtdışından ithal getirilen ürünlerin yerine %100 yerli üretim ile ürünlerimizi daha kaliteli ve daha hesaplı bir şekilde piyasaya arz ediyoruz. Isıtma sektöründe kısa zamanda ülkemizin lider üreticilerinden olduk. AR-GE 'ye ve kaliteye çok önem vermekteyiz. Tüketicilerimizn ihtiyaçları doğrultusunda ürünler geliştirerek müşteri memnuniyetini daima tüm çıkarlarımızn üstünde tutmaktayız.

In line with the accumulated knowledge and experience gained over the years, our company was established primarily with the purpose of meeting the needs of our country for imported products with domestic productions and then with the aim of producing for abroad, as of 2015, it continues its activities and production actively.

As Panera Machinery and Engineering, we supply the quality and more cost-effectively with 100% domestic production instead of imported products in the heating sector. We have become one of the leading manufacturers in the heating sector in a short time. We attach great importance to R & D and quality. By developing products in line with the needs of our consumers, we always keep customer satisfaction above all our interests.

PANERA

ISITMA SİSTEMLERİ / HEATING SYSTEMS

gufo 02

HG 2-3
NG 4-5
GT 6-7
NEO 8-9
E2/E4 10-11
ECO-L/LD 12-13
GP 14-15
ECO-D 16-17

TRADYANT 18

CTP U/L 18-19

SIROKKO 20

Nano 20-21
20-30-40 22-23
SU 30-SU40 22-23
50-60-70 24-25
Farm 26-27
Air Wall 28

Panera Mühendislik Makina bilgilendirme gereksinimi duymadan istediği zaman katalogdaki ürünler üzerinde değişiklik ve düzeltme yapma hakkını saklı tutar.

PANERA Engineering reserves innovation and revision rights on products specified in the catalogue without notifying them.

gufo HG Seramik Plakalı Radyant Isıtıcı

Ceramic Plate Radiant Heater

Otel, restoran, cafe ve ofislerin kış bahçelerinde, teraslarında, sigara içim alanlarına özel doğal gazlı, ekonomik ısıtma aracı olarak şık kullanım sunmaktadır.

Gufo HG gas fired heater is produces as an economic heating solution with its stylish design to be used in the winter gardens of restaurants, cafes, hotels and offices, smoking areas and terraces.

Cihaz/Device : gufo

Model/Model : HG

Yakıt Tipi/Fuel Type : Doğalgaz, LPG/NLG, LPG

Özel Seramik Plaka

Yüksek yanma ve ışınıma sahip Alman malı (**Schwank**) seramik plakalar ile maksimum verim.

Special Ceramic Plate

Maximum performance with German ceramic (**Schwank**) plates with high combustion and radiation.

Uzaktan Kumanda

Dahili olarak sunulan uzaktan kumanda ile rahat ve kolay kullanım.

Remote Controller

Built-in remote control for convenient and easy operation.

Güvenlik

Honeywell ateşleme kartı ve gaz valfi takım olarak kullanılmıştır.

Safety

Honeywell ignition card and gas valve are used as a set.

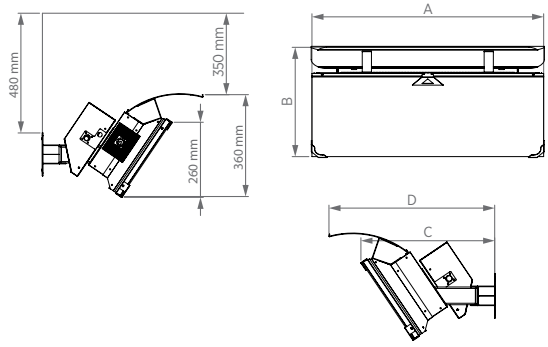

Ürün Product	A (mm)	B (mm)	C (mm)	D (mm)
Gufo HG	755	360	450	560

Çift Kademeli Yakma Sistemi

Düşük veya yüksek kademeli yakma sistemi ile havanın sıcaklığına göre istenilen sıcaklık konforu rahatlıkla sağlanabilir.

Two-stage burning system

With the low or high-step burning system, the desired temperature comfort can be provided easily according to the temperature of the air.

Teknik Özellikler / Technical Features

Ürün Kodu Product Code	1. Kademe Gücü 1st Step Power	2. Kademe Gücü 2nd Step Power	Isıtacağı Alan Heating Area	Doğalgaz Tüketimi Natural Gas Consumption	Tavsiye Edilen Asma Yüksekliği** (H) Recommended Hanging Height**(H)	Doğalgaz Basıncı Natural Gas Pressure	Gaz Bağlantı Çapı Gas Connector Diameter	Elektrik Voltajı Electric Voltage
Gufo HG	**7 kW**	**12,5 kW**	**25-50 m²**	**1,3 m³/saat**	**2,2 m**	**20-55 mbar**	**1/2”**	**220-240 V**

*Tablo değerleri yaklaşık değerlerdir. Ortamın durumuna göre (kapalı alan, izolasyon, hava akımı v.s.) değişkenlik gösterebilir.
**Tavsiye edilen emniyet mesafeleri, PANERA kontrolünde mekanın ihtiyaç ve konumuna göre değişebilir.

**Table values are approximate. They might be variable according to atmospheric conditions like indoor space, isolation and airflow.*
*** Recommended safe distance might be changed according to space conditions and location under the supervision of PANERA*

gufo NG Seramik Plakalı Radyant Isıtıcı

Ceramic Plate Radiant Heater

Restaurant, cafe, otel ve ofislerin kış bahçelerinde, sigara içme alanlarında, teraslarda doğal gazlı ekonomik ısıtma amaçlı olarak kullanılmaktadır.

Gufo NG gas fired heater is designed as an economic heating solution to be used in the winter gardens of restaurants, cafes, hotels and offices, smoking areas and terraces.

Cihaz/Device : gufo

Model/Model : NG

Yakıt Tipi/Fuel Type : Doğalgaz, LPG/NLG, LPG

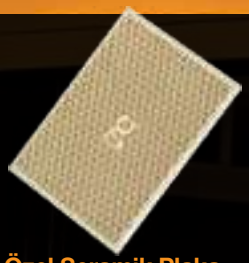

Özel Seramik Plaka

Yüksek yanma ve ışınıma sahip Alman malı (**Schwank**) seramik plakalar ile maksimum verim.

Special Ceramic Plate

Maximum performance with German ceramic (**Schwank**) plates with high combustion and radiation.

Uzaktan Kumanda

Dahili olarak sunulan uzaktan kumanda ile rahat ve kolay kullanım.

Remote Controller

Built-in remote control for convenient and easy operation.

Güvenlik

Honeywell ateşleme kartı ve gaz valfi takım olarak kullanılmıştır.

Safety

Honeywell ignition card and gas valve are used as a set.

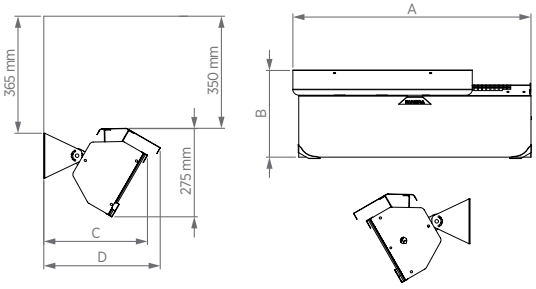

Ürün Product	A (mm)	B (mm)	C (mm)	D (mm)
Gufo NG	745	270	320	360

1 2

Çift Kademeli Yakma Sistemi

Düşük veya yüksek kademeli yakma sistemi ile havanın sıcaklığına göre istenilen sıcaklık konforu rahatlıkla sağlanabilir.

Two-stage burning system

With the low or high-step burning system, the desired temperature comfort can be provided easily according to the temperature of the air.

Teknik Özellikler / Technical Features

Ürün Kodu Product Code	1. Kademe Gücü 1st Step Power	2. Kademe Gücü 2nd Step Power	Isıtacağı Alan Heating Area	Doğalgaz Tüketimi Natural Gas Consumption	Tavsiye Edilen Asma Yüksekliği** (H) Recommended Hanging Height**(H)	Doğalgaz Basıncı Natural Gas Pressure	Gaz Bağlantı Çapı Gas Connector Diameter	Elektrik Voltajı Electric Voltage
Gufo NG	**6,3 kW**	**11,4 kW**	**25-50 m²**	**1,2 m³/saat**	**2,5 m**	**20-55 mbar**	**1/2”**	**220-240 V**

*Tablo değerleri yaklaşık değerlerdir. Ortamın durumuna göre (kapalı alan, izolasyon, hava akımı v.s.) değişkenlik gösterebilir.
**Tavsiye edilen emniyet mesafeleri, PANERA kontrolünde mekanın ihtiyaç ve konumuna göre değişebilir.

**Table values are approximate. They might be variable according to atmospheric conditions like indoor space, isolation and airflow.*
*** Recommended safe distance might be changed according to space conditions and location under the supervision of PANERA*

gufo GT

Seramik Plakalı Radyant Isıtıcı

■ **Ceramic Plate** Radiant Heater

Isıtma verimini yüksek noktalara ulaştıran asimetrik tasarımı ile özellikle tenteler ve şemsiyeler için uygun olan Gufo GT, yüksek ışınım kapasitesiyle doğal gazlı ekonomik ısıtma sağlanır. Asma yüksekliği sınırlı mekanlar için düşük kapasiteli ve hafif olarak tasarlanmıştır.

Gufo GT is especially suitable for awnings and parasols with its asymmetric design that increases heating efficiency to high points. It is designed as low capacity and lightweight for spaces with limited hanging height.

Cihaz/Device : gufo

Model/Model : GT

Yakıt Tipi/Fuel Type : Doğalgaz, LPG/NLG, LPG

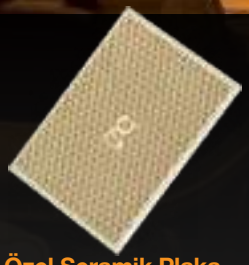

Özel Seramik Plaka

Yüksek yanma ve ışınıma sahip Alman malı (**Schwank**) seramik plakalar ile maksimum verim.

Special Ceramic Plate

Maximum performance with German ceramic (**Schwank**) plates with high combustion and radiation.

Uzaktan Kumanda

Opsiyonel olarak sunulan uzaktan kumanda ile rahat ve kolay kullanım.

Remote Controller

Comfortable and easy operation with the optional remote control.

Güvenlik

Honeywell ateşleme kartı ve gaz valfi takım olarak kullanılmıştır.

Safety

Honeywell ignition card and gas valve are used as a set.

Özel askı aparatı sayesinde tavana ve duvara montaj edilebilir.

It can be mounted on the ceiling and wall thanks to its special hanger.

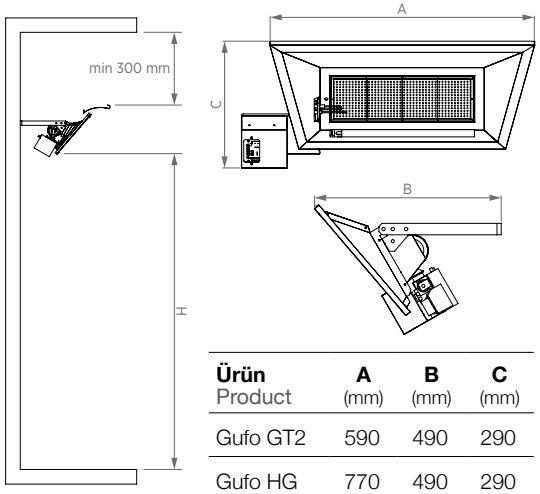

Ürün Product	A (mm)	B (mm)	C (mm)
Gufo GT2	590	490	290
Gufo HG	770	490	290

Çift Kademeli Yakma Sistemi

Opsiyonel olarak sunulan düşük veya yüksek kademeli yakma sistemi ile havanın sıcaklığına göre istenilen sıcaklık konforu rahatlıkla sağlanabilir.

Two-stage burning system

With the optional low or high-stage combustion system, the desired temperature comfort can be easily provided according to the temperature of the air.

Teknik Özellikler / Technical Features

Ürün Kodu Product Code	1. Kademe Gücü 1st Step Power	2. Kademe Gücü 2nd Step Power	Isıtacağı Alan Heating Area	Doğalgaz Tüketimi Natural Gas Consumption	Tavsiye Edilen Asma Yüksekliği** (H) Recommended Hanging Height**(H)	Doğalgaz Basıncı Natural Gas Pressure	Gaz Bağlantı Çapı Gas Connector Diameter	Elektrik Voltajı Electric Voltage
Gufo GT 2	**2 kW**	**4 kW**	**2-8 m²**	**0,42 m³/saat**	**2,0 m**	**20-55 mbar**	**1/2”**	**220-240 V**
Gufo GT 4	**4 kW**	**8 kW**	**8-16 m²**	**0,84 m³/saat**	**2,1 m**	**20-55 mbar**	**1/2”**	**220-240 V**

*Tablo değerleri yaklaşık değerlerdir. Ortamın durumuna göre (kapalı alan, izolasyon, hava akımı v.s.) değişkenlik gösterebilir.
**Tavsiye edilen emniyet mesafeleri, PANERA kontrolünde mekanın ihtiyaç ve konumuna göre değişebilir.

**Table values are approximate. They might be variable according to atmospheric conditions like indoor space, isolation and airflow.*
*** Recommended safe distance might be changed according to space conditions and location under the supervision of PANERA*

GT 4

Seramik Camlı
With Glass

GT 2

GT 4

NEO

Seramik Plakalı Radyant Isıtıcı

■ **Ceramic Plate** Radiant Heater

Otel, restoran, cafe ve ofislerin kış bahçelerinde, teraslarında, sigara içim alanlarına özel doğal gazlı, ekonomik ısıtma aracı olarak şık kullanım sunmaktadır.

Gufo NEO gas fired heater is designed as an economic heating solution to be used in the winter gardens of restaurants, cafes, hotels and offices, smoking areas and terraces.

Cihaz/Device : gufo

Model/Model : NEO

Yakıt Tipi/Fuel Type : Doğalgaz, LPG/NLG, LPG

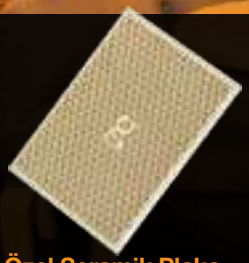

Özel Seramik Plaka

Yüksek yanma ve ışınıma sahip Alman malı (**Schwank**) seramik plakalar ile maksimum verim.

Special Ceramic Plate

Maximum performance with German ceramic (**Schwank**) plates with high combustion and radiation.

Uzaktan Kumanda

Dahili olarak sunulan uzaktan kumanda ile rahat ve kolay kullanım.

Remote Controller

Built-in remote control for convenient and easy operation.

Güvenlik

Honeywell ateşleme kartı ve gaz valfi takım olarak kullanılmıştır.

Safety

Honeywell ignition card and gas valve are used as a set.

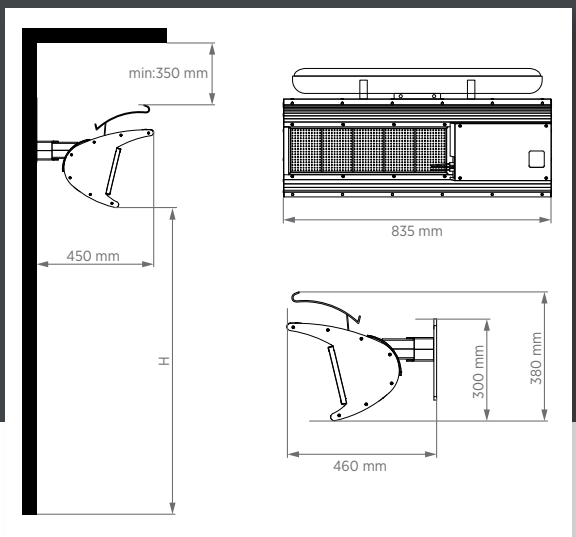

Çift Kademeli Yakma Sistemi

Düşük veya yüksek kademeli yakma sistemi ile havanın sıcaklığına göre istenilen sıcaklık konforu rahatlıkla sağlanabilir.

Two-stage burning system

With the low or high-step burning system, the desired temperature comfort can be provided easily according to the temperature of the air.

Teknik Özellikler / Technical Features

Ürün Kodu Product Code	1. Kademe Gücü 1st Step Power	2. Kademe Gücü 2nd Step Power	Isıtacağı Alan Heating Area	Doğalgaz Tüketimi Natural Gas Consumption	Tavsiye Edilen Asma Yüksekliği** (H) Recommended Hanging Height**(H)	Doğalgaz Basıncı Natural Gas Pressure	Gaz Bağlantı Çapı Gas Connector Diameter	Elektrik Voltajı Electric Voltage
Gufo NEO	**6,3 kW**	**11,4 kW**	**20-50 m²**	**1,2 m³/saat**	**2,2 m**	**20-55 mbar**	**1/2”**	**220-240 V**

*Tablo değerleri yaklaşık değerlerdir. Ortamın durumuna göre (kapalı alan, izolasyon, hava akımı v.s.) değişkenlik gösterebilir.
**Tavsiye edilen emniyet mesafeleri, PANERA kontrolünde mekanın ihtiyaç ve konumuna göre değişebilir.

**Table values are approximate. They might be variable according to atmospheric conditions like indoor space, isolation and airflow.*
*** Recommended safe distance might be changed according to space conditions and location under the supervision of PANERA*

Paslanmaz Çelik Alternatifi
Stainless Steel Alternative

gufo e Kısa Dalga Infrared Isıtıcı

■ **Short Wave** Infrared Heater

Cafe, restoran, teraslar, kış bahçeleri, sigara içme alanları gibi açık alanlarda ısınma sağlamak için geliştirilmiş etkin, güvenli ve ekonomik Gufo E Isıtıcıları uygun fiyatlarda kullanıcılara sunulmaktadır.

Efficient, safe and economical Gufo E Heaters which are developed for heating in open areas such as cafes, restaurants, terraces, winter gardens, smoking areas are offered to users at reasonable prices.

Cihaz/Device : gufo

Model/Model : E 2 - E 4

Güç K./Power S. : Elektrik/Electricity

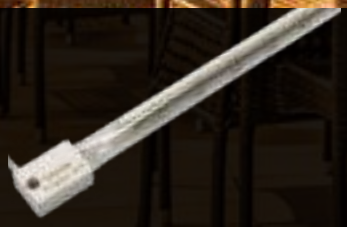

Kısa Dalga Infrared

Gufo-E kısa dalga infrared teknolojisini kullanır. Bu teknoloji sayesinde diğer infrared ısıtıcılara göre %40 daha fazla verim sağlar.

Uzaktan Kumanda

Opsiyonel olarak sunulan uzaktan kumanda ile rahat ve kolay kullanım.

Short Wave Infrared

Gufo-E short uses wave infrared technology. Thanks to this technology, it provides 40% more efficiency than other infrared heaters.

Remote Controller

Comfortable and easy operation with the optional remote control.

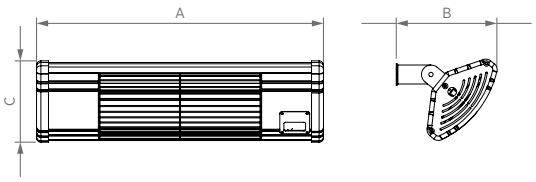

Ürün Product	A	B	C
Gufo E2	530 mm	185 mm	150 mm
Gufo E4	940 mm	185 mm	150 mm

1 2

Çift Kademeli Yakma Sistemi

Opsiyonel olarak sunulan düşük veya yüksek kademeli ısıtma sistemi ile havanın sıcaklığına göre istenilen sıcaklık konforu rahatlıkla sağlanabilir.

Two-stage burning system

With the optional low or high-stage heating system, the desired temperature comfort can be easily provided according to the temperature of the air.

Teknik Özellikler / Technical Features

Ürün Kodu Product Code	1. Kademe Gücü 1st Step Power	2. Kademe Gücü 2nd Step Power	Akım Power	Elektrik Voltajı Electric Voltage	Ağırlık Weight
Gufo E 2	**1.2 kW**	**2 kW**	**9.1 A**	**220-240 V**	**2,2, kg**
Gufo E 4	**-**	**4 kW**	**13.6 A**	**220-240 V**	**2,6 kg**

*Tablo değerleri yaklaşık değerlerdir. **Gufo E2, çift kademeli ve kontrol seçeneği ile sunulmaktadır.

**Table values are approximate. **Gufo E2 is offered with a double stage and control option.*

Gufo E2

Gufo E4

gufo®

ECO-L

Seramik Plakalı
Radyant Isıtıcı

■ **Ceramic Plate** Radiant Heater

- **Fabrikalar, Atölyeler**
- **Depolar, Hangarlar**
- **Servis İstasyontları**
- **Camiler, İbadethaneler**
- **Çiftlikler**
- **Açık Alanlar ve diğer tesisler**

- Factories, Workplaces
- Warehouses, Hangars
- Service Stations
- Mosques, Sanctuary
- Farms
- Outdoor and other places.

Cihaz/Device : gufo

Model/Model : ECO-L & ECO-LD

Yakıt Tipi/Fuel Type : Doğalgaz, LPG/NLG, LPG

Yüksek ışıma verimi için alüminize yansıtıcılar kullanılmıştır. Güvenliğiniz için arıza durumuna karşı ışıklı ikaz bulunan emniyet sistemi yer almaktadır. Özel bakım programına ihtiyaç duyulmadan uzun yıllar sorunsuz çalışma imkanı verir.

Aluminum reflectors are used for high luminous efficiency. For your safety, there is a safety system with a buzzer against a malfunction. It provides many years of trouble-free operation without the need for special maintenance programs.

ECO-L 5

ECO-L 18

ECO-L 10

ECO-L 14

ECO-L

Seramik Plakalı Radyant Isıtıcı

Ceramic Plate Radiant Heater

Teknik Özellikler / Technical Features

Ürün Kodu Product Code	1. Kademe Gücü 1st Step Power	2. Kademe Gücü 2nd Step Power	Doğalgaz Tüketimi Natural Gas Consumption	Tavsiye Edilen Asma Yüksekliği** (H) Recommended Hanging Height**(H)	Doğalgaz Basıncı Natural Gas Pressure	Gaz Bağlantı Çapı Gas Connector Diameter	Elektrik Voltajı Electric Voltage
ECO L5	**6 kW**	**11 kW**	**1,15 m³/saat(h)**	**2,5 m**	**20-55 mbar**	**1/2”**	**220-240 V**
ECO L10	**11 kW**	**18 kW**	**1,90 m³/saat(h)**	**3,5 m**	**20-55 mbar**	**1/2”**	**220-240 V**
ECO L14	**16 kW**	**26 kW**	**2,73 m³/saat(h)**	**4,5 m**	**20-55 mbar**	**1/2”**	**220-240 V**
ECO L18	**20 kW**	**32,1 kW**	**3,37 m³/saat(h)**	**5,0 m**	**20-55 mbar**	**1/2”**	**220-240 V**
ECO LD20	**18 kW**	**36 kW**	**3,80 m³/saat(h)**	**5,5 m**	**20-55 mbar**	**1/2”**	**220-240 V**
ECO LD28	**28 kW**	**52 kW**	**5,42 m³/saat(h)**	**6,0 m**	**20-55 mbar**	**1/2”**	**220-240 V**

*Tablo değerleri yaklaşık değerlerdir. Ortamın durumuna göre (kapalı alan, izolasyon, hava akımı v.s.) değişkenlik gösterebilir.
**Tavsiye edilen emniyet mesafeleri, PANERA kontrolünde mekanın ihtiyaç ve konumuna göre değişebilir.

**Table values are approximate. They might be variable according to atmospheric conditions like indoor space, isolation and airflow.*
*** Recommended safe distance might be changed according to space conditions and location under the supervision of PANERA*

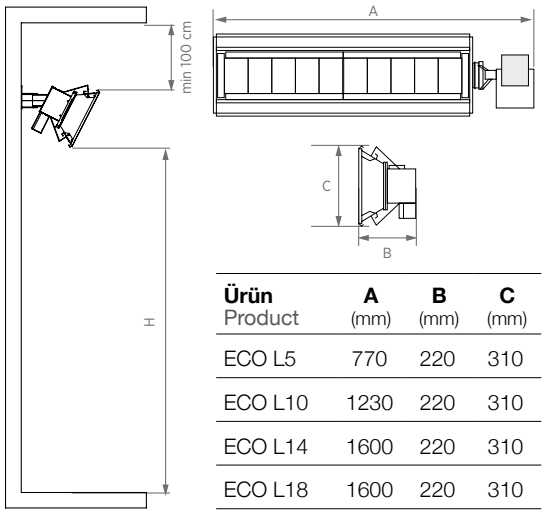

Ürün Product	A (mm)	B (mm)	C (mm)
ECO L5	770	220	310
ECO L10	1230	220	310
ECO L14	1600	220	310
ECO L18	1600	220	310

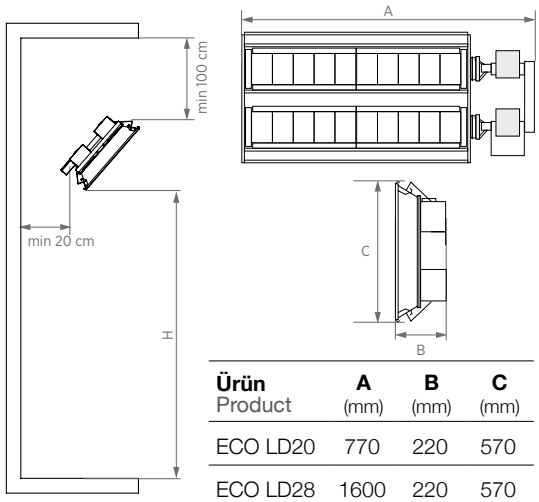

Ürün Product	A (mm)	B (mm)	C (mm)
ECO LD20	770	220	570
ECO LD28	1600	220	570

Özel Seramik Plaka

Yüksek yanma ve ışınıma sahip Alman malı (**Schwank**) seramik plakalar ile maksimum verim.

Special Ceramic Plate

Maximum performance with German ceramic (**Schwank**) plates with high combustion and radiation.

Uzaktan Kumanda

Opsiyonel olarak sunulan uzaktan kumanda ile rahat ve kolay kullanım.

Remote Controller

Comfortable and easy operation with the optional remote control.

Çift Kademeli Yakma Sistemi

Düşük veya yüksek kademeli yakma sistemi ile havanın sıcaklığına göre istenilen sıcaklık konforu rahatlıkla sağlanabilir.

Two-stage burning system

With the low or high-step burning system, the desired temperature comfort can be provided easily according to the temperature of the air.

Güvenlik

Honeywell ateşleme kartı ve gaz valfi takım olarak kullanılmıştır.

Safety

Honeywell ignition card and gas valve are used as a set.

ECO-LD 20

ECO-LD 28

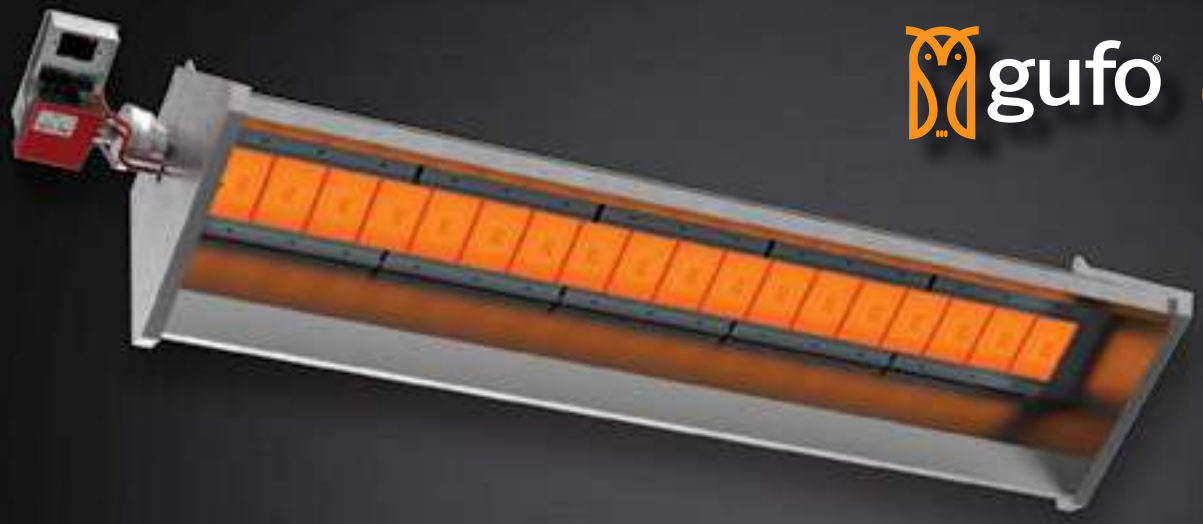

gufo GP

Seramik Plakalı Radyant Isıtıcı

■ **Ceramic Plate** Radiant Heater

- **Fabrikalar, Atölyeler**
- **Depolar, Hangarlar**
- **Servis İstasyontları**
- **Camiler, İbadethaneler**
- **Çiftlikler**
- **Açık Alanlar ve diğer tesisler**

- Factories, Workplaces
- Warehouses, Hangars
- Service Stations
- Mosques, Sanctuary
- Farms
- Outdoor and other places.

Cihaz/Device : gufo

Model/Model : GP

Yakıt Tipi/Fuel Type : Doğalgaz, LPG/NLG, LPG

En yüksek ışıma verimi ve ısı tasarrufu için özel olarak tasarlanmıştır. Güvenliğiniz için arıza durumuna karşı ışıklı ikaz bulunan emniyet sistemi yer almaktadır. Özel bakım programına ihtiyaç duyulmadan uzun yıllar sorunsuz çalışma imkanı verir.

Gufo GP is specially designed for the highest luminous efficiency and heat saving. For your safety, there is a safety system with a buzzer against a malfunction. It provides many years of trouble-free operation without the need for special maintenance programs.

Teknik Özellikler / Technical Features

Ürün Kodu Product Code	1. Kademe Gücü 1st Step Power	2. Kademe Gücü 2nd Step Power	Doğalgaz Tüketimi Natural Gas Consumption	Tavsiye Edilen Asma Yüksekliği** (H) Recommended Hanging Height**(H)	Doğalgaz Basıncı Natural Gas Pressure	Gaz Bağlantı Çapı Gas Connector Diameter	Elektrik Voltajı Electric Voltage
Gufo GP	**18 kW**	**34 kW**	**3,57 m³/saat(h)**	**5 m**	**20-55 mbar**	**1/2”**	**220-240 V**
Gufo GP-i	**16 kW**	**30 kW**	**3,13 m³/saat(h)**	**4,5 m**	**20-55 mbar**	**1/2”**	**220-240 V**

*Tablo değerleri yaklaşık değerlerdir. Ortamın durumuna göre (kapalı alan, izolasyon, hava akımı v.s.) değişkenlik gösterebilir.
**Tavsiye edilen emniyet mesafeleri, PANERA kontrolünde mekanın ihtiyaç ve konumuna göre değişebilir.

**Table values are approximate. They might be variable according to atmospheric conditions like indoor space, isolation and airflow.*
*** Recommended safe distance might be changed according to space conditions and location under the supervision of PANERA*

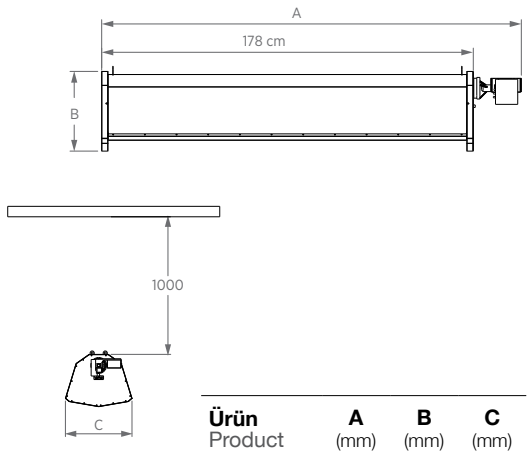

Ürün Product	A (mm)	B (mm)	C (mm)
GP	2000	390	490

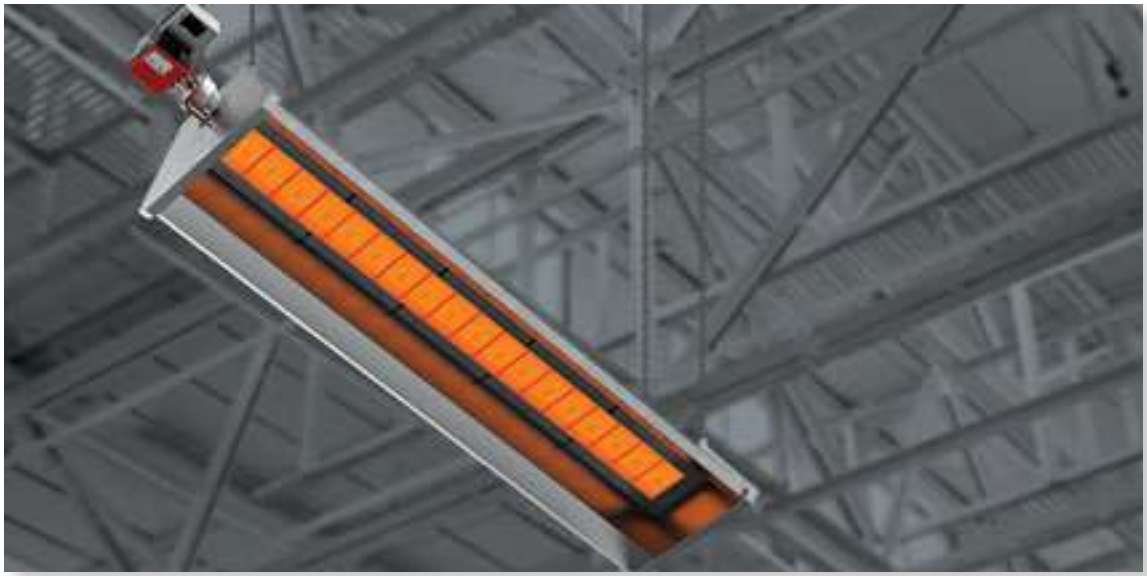

gufo

GP

Seramik Plakalı Radyant Isıtıcı

Ceramic Plate Radiant Heater

Özel Seramik Plaka

Yüksek yanma ve ışınıma sahip Alman malı (**Schwank**) seramik plakalar ile maksimum verim.

Special Ceramic Plate

Maximum performance with German ceramic (**Schwank**) plates with high combustion and radiation.

Uzaktan Kumanda

Dahili olarak sunulan uzaktan kumanda ile rahat ve kolay kullanım.

Remote Controller

Built-in remote control for convenient and easy operation.

Çift Kademeli Yakma Sistemi

Düşük veya yüksek kademeli yakma sistemi ile havanın sıcaklığına göre istenilen sıcaklık konforu rahatlıkla sağlanabilir.

Two-stage burning system

With the low or high-step burning system, the desired temperature comfort can be provided easily according to the temperature of the air.

Güvenlik

Honeywell ateşleme kartı ve gaz valfi takım olarak kullanılmıştır.

Safety

Honeywell ignition card and gas valve are used as a set.

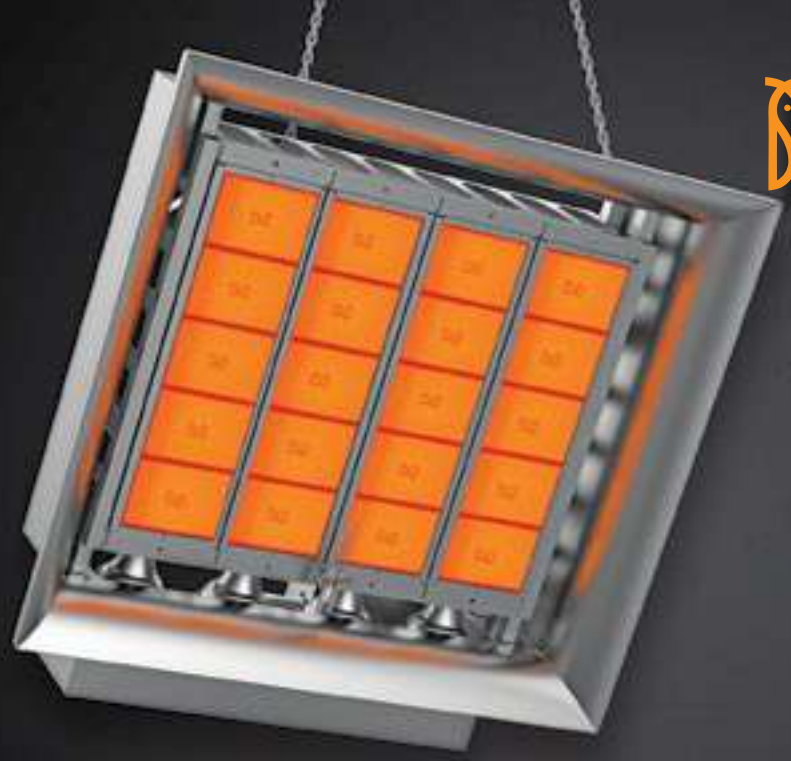

gufo®

ECO-D

Seramik Plakalı Radyant Isıtıcı

■ **Ceramic Plate** Radiant Heater

- **Fabrikalar**
- **Hangarlar**
- **Cafeler**
- **Restaurantlar**
- **Seralar**
- **Atölyeler**
- **Fuar Alanları**
- **Showroom'lar**
- **Spor Salonları**
- **Depolar**
- **Servis İstasyonları**
- **Hayvan Çiftlikleri**
- **Tenis Kortları**
- **Açık Alanlar vb.**

- Factories
- Hangars
- Cafes
- Restaurants
- Greenhouses
- Workshops
- Fairgrounds
- Showrooms
- Gyms
- Warehouses
- Service Stations
- Animal Farms
- Tennis Courts
- Open Areas

Cihaz/Device : gufo

Model/Model : GP

Yakıt Tipi/Fuel Type : Doğalgaz, LPG/NLG, LPG

Yüksek ışıma verimi için özel tasarım krom yansıtıcılar kullanılmıştır. Güvenliğiniz için arıza durumuna karşı ışıklı ikaz bulunan emniyet sistemi yer almaktadır. Özel bakım programına ihtiyaç duyulmadan uzun yıllar sorunsuz çalışma imkanı verir.

Aluminum reflectors are used for high luminous efficiency. For your safety, there is a safety system with a buzzer against a malfunction. It provides many years of trouble-free operation without the need for special maintenance programs.

ECO-D

Seramik Plakalı Radyant Isıtıcı

Ceramic Plate Radiant Heater

Teknik Özellikler / Technical Features

Ürün Kodu Product Code	1. Kademe Gücü 1st Step Power	2. Kademe Gücü 2nd Step Power	Doğalgaz Tüketimi Natural Gas Consumption	Tavsiye Edilen Asma Yüksekliği** (H) Recommended Hanging Height**(H)	Doğalgaz Basıncı Natural Gas Pressure	Gaz Bağlantı Çapı Gas Connector Diameter	Elektrik Voltajı Electric Voltage
ECO D15	**18 Kw**	**30,5 kW**	**3,2 m³/saat(h)**	**4 m**	**20-55 mbar**	**1/2”**	**220-240 V**
ECO D20	**24 Kw**	**39,3 kW**	**4,13 m³/saat(h)**	**5 m**	**20-55 mbar**	**1/2”**	**220-240 V**
ECO D25	**30 Kw**	**48,5 kW**	**5,10 m³/saat(h)**	**6 m**	**20-55 mbar**	**1/2”**	**220-240 V**

*Tablo değerleri yaklaşık değerlerdir. Ortamın durumuna göre (kapalı alan, izolasyon, hava akımı v.s.) değişkenlik gösterebilir.
**Tavsiye edilen emniyet mesafeleri, PANERA kontrolünde mekanın ihtiyaç ve konumuna göre değişebilir.

**Table values are approximate. They might be variable according to atmospheric conditions like indoor space, isolation and airflow.*
*** Recommended safe distance might be changed according to space conditions and location under the supervision of PANERA*

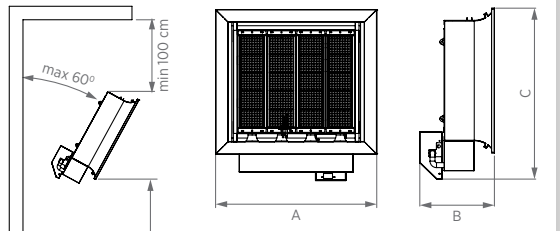

Ürün Product	A (mm)	B (mm)	C (mm)
ECO L5	650	380	860
ECO L10	800	380	860
ECO L14	950	380	860

ECO-D15

ECO-D20

ECO-D25

Özel Seramik Plaka

Yüksek yanma ve ışınıma sahip Alman malı (**Schwank**) seramik plakalar ile maksimum verim.

Special Ceramic Plate

Maximum performance with German ceramic (**Schwank**) plates with high combustion and radiation.

Uzaktan Kumanda

Opsiyonel olarak sunulan uzaktan kumanda ile rahat ve kolay kullanım.

Remote Controller

Comfortable and easy operation with the optional remote control.

Çift Kademeli Yakma Sistemi

Düşük veya yüksek kademeli yakma sistemi ile havanın sıcaklığına göre istenilen sıcaklık konforu rahatlıkla sağlanabilir.

Two-stage burning system

With the low or high-step burning system, the desired temperature comfort can be provided easily according to the temperature of the air.

Güvenlik

Honeywell ateşleme kartı ve gaz valfi takım olarak kullanılmıştır.

Safety

Honeywell ignition card and gas valve are used as a set.

CT RADYANT

CTP U CTP L

Borulu Radyant Isıtıcı
Tube Heaters

- **Fabrikalar**
- **Hangarlar**
- **Cafeler**
- **Restaurantlar**
- **Seralar**
- **Atölyeler**
- **Fuar Alanları**
- **Showroom'lar**
- **Spor Salonları**
- **Depolar**
- **Servis İstasyonları**
- **Tenis Kortları**
- **Açık Alanlar vb.**

- Factories
- Hangars
- Cafes
- Restaurants
- Greenhouses
- Workshops
- Fairgrounds
- Showrooms
- Gyms
- Warehouses
- Service Stations
- Tennis Courts
- Open Spaces

etc.

%92 brülör ve %60-68 ışıma verimi ile rakiplerinden ayrışır. Yüksek ışıma verimi için özel tasarım alüminize reflektörler kullanılmıştır. Kullanım kolaylığı için uzaktan kumanda ve çift kademe opsiyonu sunulmaktadır. Projeye göre L/U tipi olarak montaj yapılabilir. Alüminize borular ile özel bakım programına ihtiyaç duyulmadan uzun yıllar sorunsuz çalışma imkanı verir.

It distinguishes itself from its competitors with its 92% burner and 60-68% luminous efficiency. Aluminized reflectors are used for high luminous efficiency. For ease of use, remote control and double step options are offered. It can be assembled as L /U type according to the project. Aluminized tubes allow long years of trouble-free operation without the need for a special maintenance program.

Cihaz/Device : CT Radyant

Model/Model : CTP U / CTP L

Yakıt Tipi/Fuel Type: Doğalgaz, LPG/NLG, LPG

CTP L

CTP U

Teknik Özellikler / Technical Features

Model/Model **(CTP U)**	**20 U**	**30 U**	**40 U**	**50 U**	**60 U**	**70 U**
Cihaz Kapasitesi (Kw) Device Capacity (Kw)	20,3	30,5	40,7	50,1	60,5	69,8
Doğalgaz Tüketimi (Nm³/H) Natural Gas Consumption (Nm³/H)	2,12	3,18	4,25	5,23	6,31	7,27
Lpg Tüketimi (Kg/H) Lpg Consumption (Kg/H)	1,56	2,35	3,13	3,85	4,65	5,36
Tavsiye Edilen Montaj Yüksekliği (mm) Recommended Mounting Height (mm)	3.400	4.600	4.900	5.400	6.400	6.800
Eksoz/Hava Bağlantısı (mm) Exhaust/Air Connection (mm)	Ø100 (6m uzunluğa kadar) / (Up to 6 m long)					
Elektrik Tüketimi (W) Electricity Consumption (W)	90	90	90	105	105	105
Gaz Giriş Basıncı (Mbar) - Doğalgaz Gas Inlet Pressure (Mbar) - Natural Gas	Min: 20 mbar - Max: 55 mbar					
Gaz Giriş Basıncı (Mbar) - Lpg Gas Inlet Pressure (Mbar) - Lpg	Min: 33 mbar - Max: 55 mbar					
Gaz Bağlantısı Gas Connection	1/2”	1/2”	1/2”	3/4”	3/4”	3/4”
Elektrik Bağlantısı Electrical Connection	230 V / 50 Hz - Monofaze					
Ateşleme ve Kontrol Ignition and Control	Ateşleme ve iyonizasyon elektrodları kontrol paneli tarafından kontrol edilir. The ignition and ionization electrodes are controlled by the control panel.					
Cihaz Uzunluk (*Tavsiye Edilen*) (m) Device Length (*Recommended*) (m)	4,5	6	9-6	12-9	15-12	15
Cihaz Ağırlık (kg) Device Weight (kg)	60/82	60/82	85/115	105/150	145/210	155/225
CE Sertifikası CE Certificate	CE - 2422-GAR-7022/07					
Yanma Verimi (Brülör) Combustion Efficiency (Burner)	%92-93					
Işınım Verimi (Reflektör) Radiation Efficiency (Reflector)	%60-68					
Model/Model **(CTP L)**	**20 L**	**30 L**	**40 L**	**50 L**	**60 L**	**70 L**
Cihaz Kapasitesi (Kw) Device Capacity (Kw)	20,3	30,5	40,7	50,1	60,5	69,8
Doğalgaz Tüketimi (Nm³/H) Natural Gas Consumption (Nm³/H)	2,12	3,18	4,25	5,23	6,31	7,27
Lpg Tüketimi (Kg/H) Lpg Consumption (Kg/H)	1,56	2,35	3,13	3,85	4,65	5,36
Tavsiye Edilen Montaj Yüksekliği (mm) Recommended Mounting Height (mm)	3.400	3.500	4.900	5.500	6.400	6.800
Eksoz/Hava Bağlantısı (mm) Exhaust/Air Connection (mm)	Ø100 (6m uzunluğa kadar) / (Up to 6 m long)					
Elektrik Tüketimi (W) Electricity Consumption (W)	90	90	90	105	105	105
Gaz Giriş Basıncı (Mbar) - Doğalgaz Gas Inlet Pressure (Mbar) - Natural Gas	Min: 20 mbar - Max: 55 mbar					
Gaz Giriş Basıncı (Mbar) - Lpg Gas Inlet Pressure (Mbar) - Lpg	Min: 33 mbar - Max: 55 mbar					
Gaz Bağlantısı Gas Connection	1/2”	1/2”	1/2”	3/4”	3/4”	3/4”
Elektrik Bağlantısı Electrical Connection	230 V / 50 Hz - Monofaze					
Ateşleme ve Kontrol Ignition and Control	Ateşleme ve iyonizasyon elektrodları kontrol paneli tarafından kontrol edilir. The ignition and ionization electrodes are controlled by the control panel.					
Cihaz Uzunluk (*Tavsiye Edilen*) (m) Device Length (*Recommended*) (m)	6	9	12	18	21	24
Cihaz Ağırlık (kg) Device Weight (kg)	60/82	60/82	85/115	105/150	145/210	155/225
CE Sertifikası CE Certificate	CE - 2422-GAR-7022/07					
Yanma Verimi (Brülör) Combustion Efficiency (Burner)	%92-93					
Işınım Verimi (Reflektör) Radiation Efficiency (Reflector)	%60-68					

*Tablo değerleri yaklaşık değerlerdir. Ortamın durumuna göre (kapalı alan, izolasyon, hava akımı v.s.) değişkenlik gösterebilir.
**Tavsiye edilen emniyet mesafeleri, PANERA kontrolünde mekanın ihtiyaç ve konumuna göre değişebilir.
**Table values are approximate. They might be variable according to atmospheric conditions like indoor space, isolation and airflow.*
*** Recommended safe distance might be changed according to space conditions and location under the supervision of PANERA*

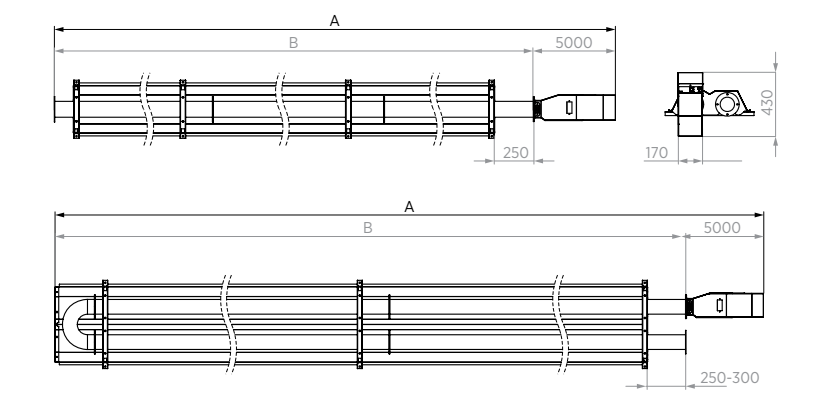

CTB U

RADYANT

CTP U-L

Borulu Radyant Isıtıcı
Tube Haeters

Çift Kademeli Yakma Sistemi

Düşük veya yüksek kademeli yakma sistemi ile havanın sıcaklığına göre istenilen sıcaklık konforu rahatlıkla sağlanabilir.

Two-stage burning system

With the low or high step burning system, the desired temperature comfort can be provided easily according to the temperature of the air.

Uzaktan Kumanda

Opsiyonel olarak sunulan uzaktan kumanda ile rahat ve kolay kullanım.

Remote Controller

Comfortable and easy operation with the optional remote control.

Güvenlik

Honeywell ateşleme kartı ve gaz valfi takım olarak kullanılmıştır.

Safety

Honeywell ignition card and gas valve are used as a set.

SiROKKO nano

Sıcak Hava Üreteci

Hot Air Generators

- **Yüksek verimlidirler**
- **Montaj ve işletmesi kolaydır**
- **Uzun ömürlüdür**
- **Elektronik ateşlemelidir**
- **Ortamı çok kısa zaman da rejime sokar**
- **Ekonomiktir**
- **Yatırım ve işletme maliyetleri kazan ve borulama vs. ihtiyacına göre düşüktür.**

- High efficiency
- Easy to assemble and execute
- Long life
- Electronic ignition system
- Homogeneously heat distribution in a short time
- Economic
- Investment and operating costs are lower than heating system with boiler and tubing system

Cihaz/Device : Sirokko

Model/Model : nano

Yakıt Tipi/Fuel Type : Doğalgaz, LPG/NLG, LPG

Teknik Özellikler / Technical Features

Model/Model	**Sirokko NANO**		
	Birim / Unit	**Min.**	**Max.**
Nominal Isıl Güç Nominal Thermal Power	kW	3	6
Çıkış Gücü Output Power	kW	2,7	5,4
Doğalgaz Tüketimi Natural Gas Consumption	Nm^3/sa	0,28	0,56
Gaz Bağlantısı Gas Connection	inch	1/2''	
Giriş Basıncı Inlet Pressure	mbar	Doğalgaz/LNG (max: 55 / min: 20) - LPG (max: 55 / min: 30)	
Elektrik Besleme Power Supply	volt	230v, 50Hz	
Hava Debisi Air Flow	m^3/s	275	
Güç Power	W	170	
Gürültü Seviyesi Noise Level	dBA	40	
Genişlik (A) Width (A)	mm	620	
Yükseklik (B) Height (B)	mm	723	
Derinlik (C) Depth (C)	mm	215	
Ağırlık Weight	kg	25	
Isıtacağı Alan Heating Area	m^2	25-60	

*Tablo değerleri yaklaşık değerlerdir. Ortamın durumuna göre (kapalı alan, izolasyon, hava akımı v.s.) değişkenlik gösterebilir.
**Tavsiye edilen emniyet mesafeleri, PANERA kontrolünde mekanın ihtiyaç ve konumuna göre değişebilir.

**Table values are approximate. They might be variable according to atmospheric conditions like indoor space, isolation and airflow.*
*** Recommended safe distance might be changed according to space conditions and location under the supervision of PANERA*

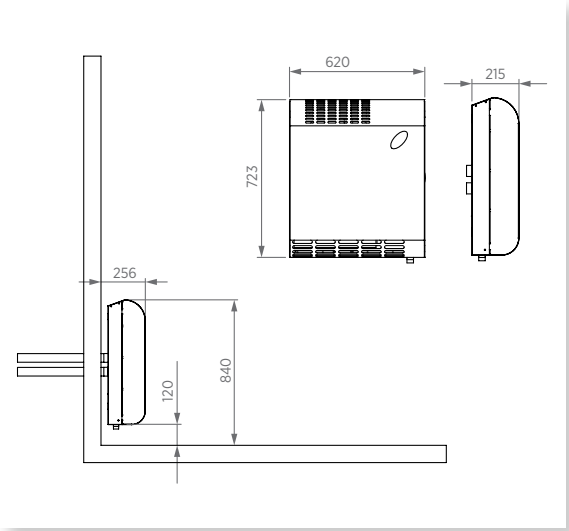

SIROKKO

nano

Sıcak Hava Üreteçleri
Hot Air Generators

Modülasyonlu Yakma Sistemi

Düşük veya yüksek kademeyi ortamın sıcaklığına göre otomatik ayarlayarak istenilen sıcaklık konforunu sağlar.

Modulated Burning System

It provides the desired temperature comfort by automatically adjusting the low or high stage according to the ambient temperature.

Opsiyonel Dijital ve Manuel Oda Termostatı Seçenekleri

Optional Digital and manual room thermostat options

Güvenlik

Honeywell ateşleme kartı ve gaz valfi takım olarak kullanılmıştır.

Safety

Honeywell ignition card and gas valve are used as a set.

SiROKKO 20-30-40

Sıcak Hava Üreteçleri

■ **Hot Air** Generators

- **Yüksek verimlidirler**
- **Montaj ve işletmesi kolaydır**
- **Uzun ömürlüdür**
- **Elektronik ateşlemelidir**
- **Ortamı çok kısa zaman da rejime sokar**
- **Ekonomiktir**
- **Yatırım ve işletme maliyetleri kazan ve borulama vs. ihtiyacına göre düşüktür.**

- High efficiency
- Ease to assemble and execute
- Long life
- Electronic ignition system
- Homogeneously heat distribution in a short time
- Economic
- Investment and operating costs are lower than heating system with boiler and tubing system

Cihaz/Device : Sirokko

Model/Model : 20 - 30 - 40 - SU 30 - SU 40

Yakıt Tipi/Fuel Type : Doğalgaz, LPG/NLG, LPG

SU 30

Teknik Özellikler / Technical Features

Model/Model		Sirokko 20	Sirokko 30	Sirokko 40	Sirokko SU 30	Sirokko SU 40
	Birim Unit	1. - 2. Kademe 1st - 2nd Step	1. - 2. Kademe 1st - 2nd Step	1. - 2. Kademe 1st - 2nd Step	1. - 2. Kademe 1st - 2nd Step	1. - 2. Kademe 1st - 2nd Step
Nominal Isıl Güç Nominal Thermal Power	kW	10,4 - 17,3	16,4 - 27,2	22,1 - 36,7	16,4 - 27,2	22,1 - 36,7
Çıkış Gücü Output Power	kW	9,6 - 16	15,1 - 25	20,4 - 34	15,1 - 25	20,4 - 34
Doğalgaz Tüketimi Natural Gas Consumption	Nm^3/sa	1,1 - 1,81	1,7 - 2,84	2,3 - 3,83	1,7 - 2,84	2,3 - 3,83
Gaz Bağlantısı Gas Connection	inch	1/2''	1/2''	1/2''	1/2"	1/2"
Giriş Basıncı Inlet Pressure	mbar	Doğalgaz/LNG (max: 55 / min: 20) - LPG (max: 55 / min: 30)				
Elektrik Besleme Power Supply	volt	230v, 50Hz				
Hava Debisi Air Flow	m^3/sa	2600	2600	3500	2600	3500
Güç Power	W	170	170	210	170	210
Fan Çapı Fan Diameter	mm	350	350	400	350	400
Gürültü Seviyesi Noise Level	dBA	52	52	53	50	52
Genişlik (A) Width (A)	mm	885	885	885	782	782
Yükseklik (B) Height (B)	mm	450	490	530	2004	2004
Derinlik (C) Depth (C)	mm	760	760	760	562	562
Ağırlık Weight	kg	55	60	65	110	115
Isıtacağı Alan Heating Area	m^2	60-120	80-150	150-225	80-150	150-225

*Tablo değerleri yaklaşık değerlerdir. Ortamın durumuna göre (kapalı alan, izolasyon, hava akımı v.s.) değişkenlik gösterebilir.
**Tavsiye edilen emniyet mesafeleri, PANERA kontrolünde mekanın ihtiyaç ve konumuna göre değişebilir.

**Table values are approximate. They might be variable according to atmospheric conditions like indoor space, isolation and airflow.*
*** Recommended safe distance might be changed according to space conditions and location under the supervision of PANERA*

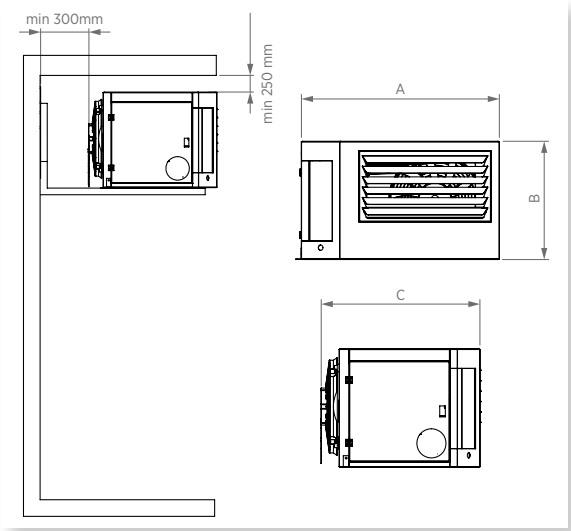

SIROKKO

20-30-40

Sıcak Hava Üreteçleri
Hot Air Generators

Çift Kademeli Yakma Sistemi

Düşük veya yüksek kademeli yakma sistemi ile havanın sıcaklığına göre istenilen sıcaklık konforu rahatlıkla sağlanabilir.

Two-stage burning system

With the low or high step burning system, the desired temperature comfort can be provided easily according to the temperature of the air.

Uzaktan Kumanda

Dahili olarak sunulan uzaktan kumanda ile rahat ve kolay kullanım.

Remote Controller

Built-in remote control for convenient and easy operation.

Opsiyonel Dijital ve Manuel Oda Termostatı Seçenekleri

Optional Digital and manual room thermostat options

Güvenlik

Honeywell ateşleme kartı ve gaz valfi takım olarak kullanılmıştır.

Safety

Honeywell ignition card and gas valve are used as a set.

SIROKKO 50-60-70

Sıcak Hava Üreteçleri

Hot Air Generators

- **Yüksek verimlidirler**
- **Montaj ve işletmesi kolaydır**
- **Uzun ömürlüdür**
- **Elektronik ateşlemelidir**
- **Ortamı çok kısa zaman da rejime sokar**
- **Ekonomiktir**
- **Yatırım ve işletme maliyetleri kazan ve borulama vs. ihtiyacına göre düşüktür.**

- High efficiency
- Ease to assemble and execute
- Long life
- Electronic ignition system
- Homogeneously heat distribution in a short time
- Economic
- Investment and operating costs are lower than heating system with boiler and tubing system

Cihaz/Device : Sirokko

Model/Model : 50 - 60 - 70

Yakıt Tipi/Fuel Type : Doğalgaz, LPG/NLG, LPG

Sirokko 50

Teknik Özellikler / Technical Features

Model/Model	Birim Unit	Sirokko 50	Sirokko 60	Sirokko 70
Nominal Isıl Güç Nominal Thermal Power	kW	47,5	57	66,5
Çıkış Gücü Output Power	kW	43	51,5	60
Doğalgaz Tüketimi Natural Gas Consumption	Nm^3/sa	5	5	7,5
Gaz Bağlantısı Gas Connection	inch	1/2"	3/4"	3/4"
Giriş Basıncı Inlet Pressure	mbar	Doğalgaz (max: 55 / min: 20) - LPG (max: 55 / min: 30)		
Elektrik Besleme Power Supply	volt	230v, 50Hz		
Hava Debisi Air Flow	m^3/sa	4800	5960	6800
Güç Power	W	250	276	276
Fan Çapı Fan Diameter	mm	450	350x2	350x2
Gürültü Seviyesi Noise Level	dBA	53	52	52
Genişlik (A) Width (A)	mm	950	1.185	1.185
Yükseklik (B) Height (B)	mm	885	885	885
Derinlik (C) Depth (C)	mm	810	850	850
Ağırlık Weight	kg	97	145	145
Isıtacağı Alan Heating Area	m^2	200-400	250-500	325-650

*Tablo değerleri yaklaşık değerlerdir. Ortamın durumuna göre (kapalı alan, izolasyon, hava akımı v.s.) değişkenlik gösterebilir.
**Tavsiye edilen emniyet mesafeleri, PANERA kontrolünde mekanın ihtiyaç ve konumuna göre değişebilir.

**Table values are approximate. They might be variable according to atmospheric conditions like indoor space, isolation and airflow.*
*** Recommended safe distance might be changed according to space conditions and location under the supervision of PANERA*

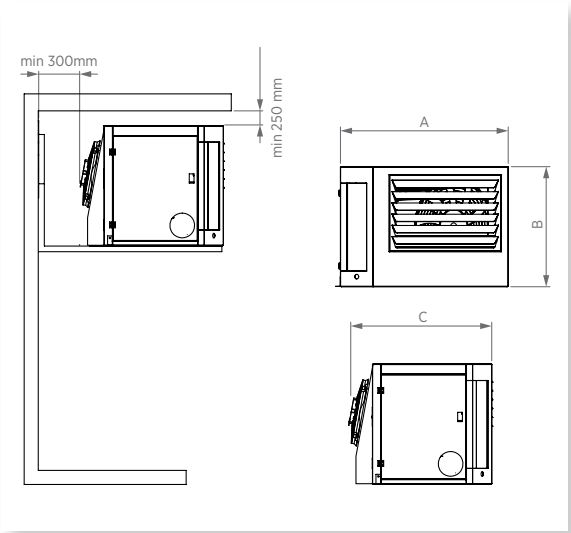

Sirokko 60-70

SiROKKO

50-60-70

Sıcak Hava Üreteçleri
Hot Air Generators

Çift Kademeli Yakma Sistemi

Düşük veya yüksek kademeli yakma sistemi ile havanın sıcaklığına göre istenilen sıcaklık konforu rahatlıkla sağlanabilir.

Two-stage burning system

With the low or high step burning system, the desired temperature comfort can be provided easily according to the temperature of the air.

Uzaktan Kumanda

Opsiyonel olarak sunulan uzaktan kumanda ile rahat ve kolay kullanım.

Remote Controller

Comfortable and easy operation with the optional remote control.

Opsiyonel Dijital ve Manuel Oda Termostatı Seçenekleri

Optional Digital and manual room thermostat options

Güvenlik

Honeywell ateşleme kartı ve gaz valfi takım olarak kullanılmıştır.

Safety

Honeywell ignition card and gas valve are used as a set.

SIROKKO Farm

Sıcak Hava Üreteci

■ **Hot Air** Generators

Sirokko Farm ısıtma ve yakma verimi yüksek, kanal tipi kullanıma uygun, doğal gaz ve propan ile çalışabilen sıcak hava üretecidir. Çiftlik ve kümes binalarının ısıtılarak yoğun üreme sağması amacıyla tasarlanmıştır. Basınçlı fanı sayesinde kanal tipi kullanıma uygun olup, ısıtılacak ortamdan bağımsız olarak kullanılabilir. Ayrıca özel çift yönlü damperli hava kanalları sayesinde ortama istenilen miktarda sıcak ve temiz hava sağlayarak gereksiz ısıtma maliyetinin önüne geçer.

Sirokko Farm is a hot air generator with high heating and combustion efficiency, suitable for duct type use, operating with natural gas and propane. It is designed to provide intensive breeding by heating farm and poultry buildings. Thanks to its pressurized fan, it is suitable for duct-type use and can be used independently of the environment to be heated. In addition, it prevents unnecessary heating costs by providing the desired amount of hot and clean air to the environment thanks to its special bidirectional damper air ducts.

Cihaz/Device : Sirokko Farm

Model/Model : Sirokko KM 80

Yakıt Tipi/Fuel Type : Doğalgaz, LPG/NLG, LPG

Teknik Özellikler / Technical Features

Model/Model	**Sirokko Farm**	**Sirokko KM 80**
Nominal Isıl Güç Nominal Thermal Power	kW	82
Verim Efficiency	%	89
Hava Debisi Air Flow	m^3	2.000
Üfleme Mesafesi Blowing Distance	m	30
Elektrik Besleme Power Supply	volt	220-240v 50 Hz
Genişlik (A) Width (A)	mm	760
Yükseklik (B) Height (B)	mm	750
Derinlik (C) Depth (C)	mm	530

*Tablo değerleri yaklaşık değerlerdir. Ortamın durumuna göre (kapalı alan, izolasyon, hava akımı v.s.) değişkenlik gösterebilir.
**Tavsiye edilen emniyet mesafeleri, PANERA kontrolünde mekanın ihtiyaç ve konumuna göre değişebilir.

**Table values are approximate. They might be variable according to atmospheric conditions like indoor space, isolation and airflow.*
*** Recommended safe distance might be changed according to space conditions and location under the supervision of PANERA*

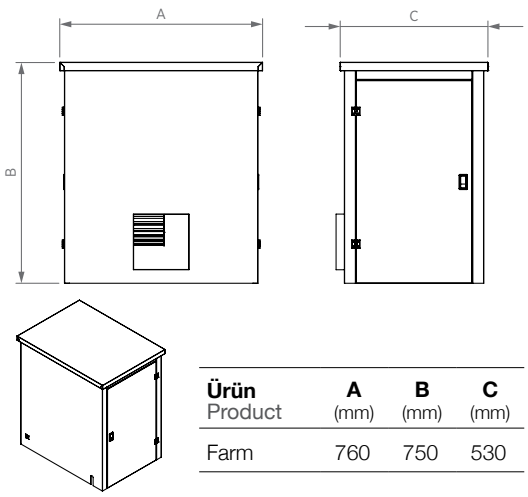

Ürün Product	**A** (mm)	**B** (mm)	**C** (mm)
Farm	760	750	530

SİROKKO
Farm
Sıcak
Hava Üreteçleri

Modüler Hava Giriş Kanalı
İstenilen oranda temiz hava girişi sağlayan kolay ayarlanabilir hava kanalı.

Modular Air Intake Duct
Easily adjustable air duct providing clean air intake at the desired rate.

Modüler Hava Çıkış Kanalı
Kanal tipi ve kanalsız kullanıma uygun modüler çıkış kanalı.

Modular Air Outlet Duct
Modular output channel suitable for duct type and ductless use.

Opsiyonel Dijital ve Manuel Oda Termostatı Seçenekleri
Optional Digital and manual room thermostat options

Güvenlik
Honeywell ateşleme kartı ve gaz valfi takım olarak kullanılmıştır.

Safety
Honeywell ignition card and gas valve are used as a set.

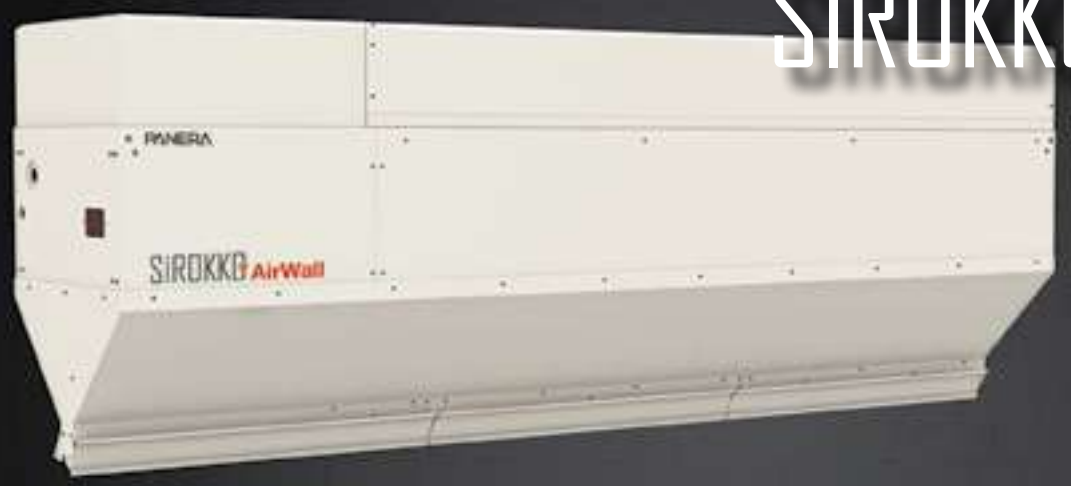

SIROKKO AirWall

Hava Perde Sistemleri

■ Air Curtain

- **Araç Muayene İstasyonları**
- **Fabrikalar**
- **Depolar**

- Vehicle Inspection Stations
- Factories
- Warehouses

Avantajları / Advantages

- Hava perdeleri açık kapılardan hava transferini azaltarak enerji maliyetlerini düşürür.
- Hava perdeleri yaz veya kış aylarında hava transferini engelleyerek konforu arttırır.
- Air curtains reduce energy costs by reducing air transfer through open doors.
- Air curtains increase comfort by preventing air transfer in summer or winter.

Cihaz/Device : Sirokko

Model/Model : Air Wall

Yakıt Tipi/Fuel Type : Doğalgaz, LPG/NLG, LPG

İmalathaneler ve satış alanlarının enerji kayıpları açısından en yoğun bölgeleri dış kapılarıdır. Kışın ısıtılmış hava yaz aylarında ise yüksek maliyetli soğutulmuş hava bu açıklıklardan kaybedilir. Kapılar ne kadar büyükse iç ve dış hava sıcaklıkları arasındaki kontrol edilemeyen değişimler nedeni ile masraflar da artar. Ayrıca kapılar arasında hava akımı olasılığı da artar. Hava perdeleri yardımı ile ortam ısısı kontrol altında tutulur. Bununla birlikte enerji maliyetleri düşer ve çalışma koşulları iyileşir.

The most intense areas in terms of energy losses of workshops and sales areas are their outer doors. Heated air in the winter and the costly chilled air in the summer are lost through these openings. The larger the doors, the higher the costs due to uncontrollable changes between indoor and outdoor temperatures. It also increases the possibility of airflow between the doors. The ambient temperature is kept under control with the help of air curtains. With this, energy costs decrease and working conditions improve.

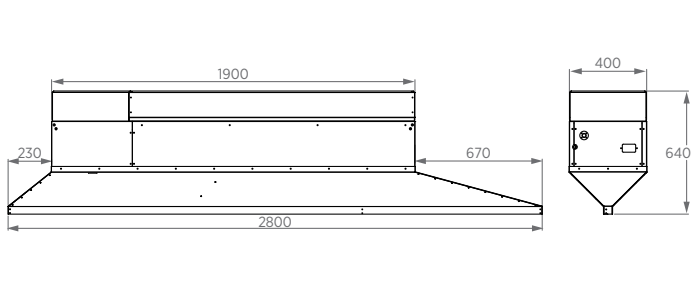

Teknik Özellikler / Technical Features

Model/Model	1. Kademe Gücü 1st Step Power	Doğalgaz Tüketimi Natural Gas Consumption	Doğalgaz Basıncı Natural Gas Pressure	Hava Debisi Air Flow
AIR WALL 20	21,7 kW	2,30 m³	20-55 mbar	1400x3

Güvenlik

Honeywell ateşleme kartı ve gaz valfi takım olarak kullanılmıştır.

Safety

Honeywell ignition card and gas valve are used as a set.

Uzaktan Kumanda

Dahili olarak sunulan uzaktan kumanda ile rahat ve kolay kullanım.

Remote Controller

Built-in remote control for convenient and easy operation.

Air Wall hava perdesi kullanılmayan ortamın ısı dengesi
Heat balance of the environment where Air Wall air curtain is not used

Air Wall hava perdesi kullanılan ortamın ısı dengesi
Heat balance of the environment where Air Wall air curtain is used

PANERA

www.**panera**.com.tr

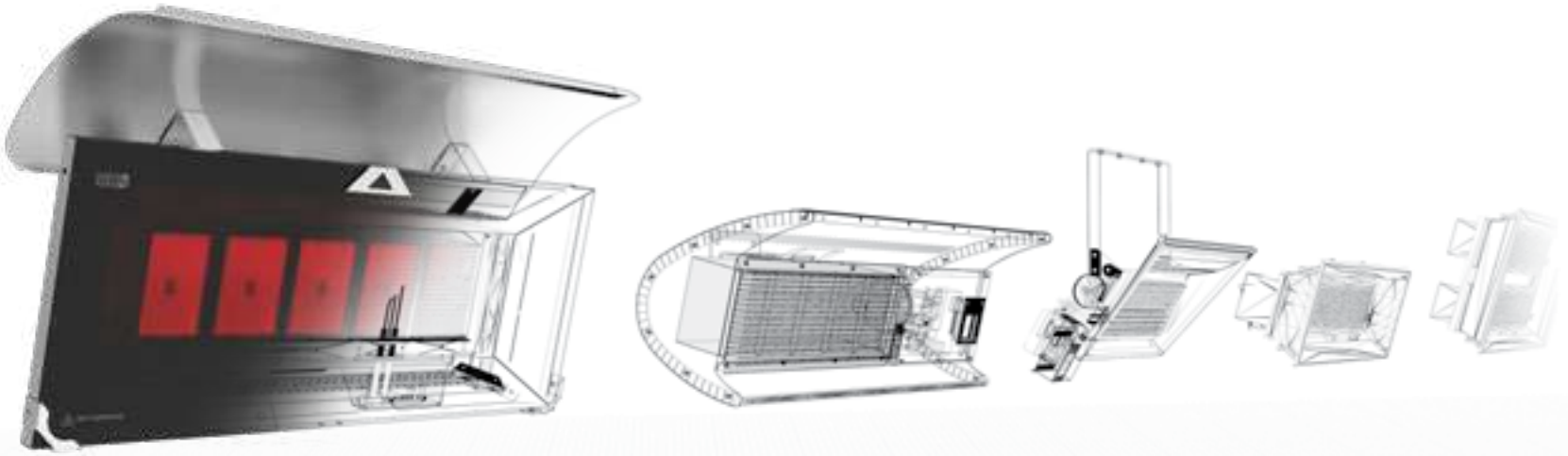

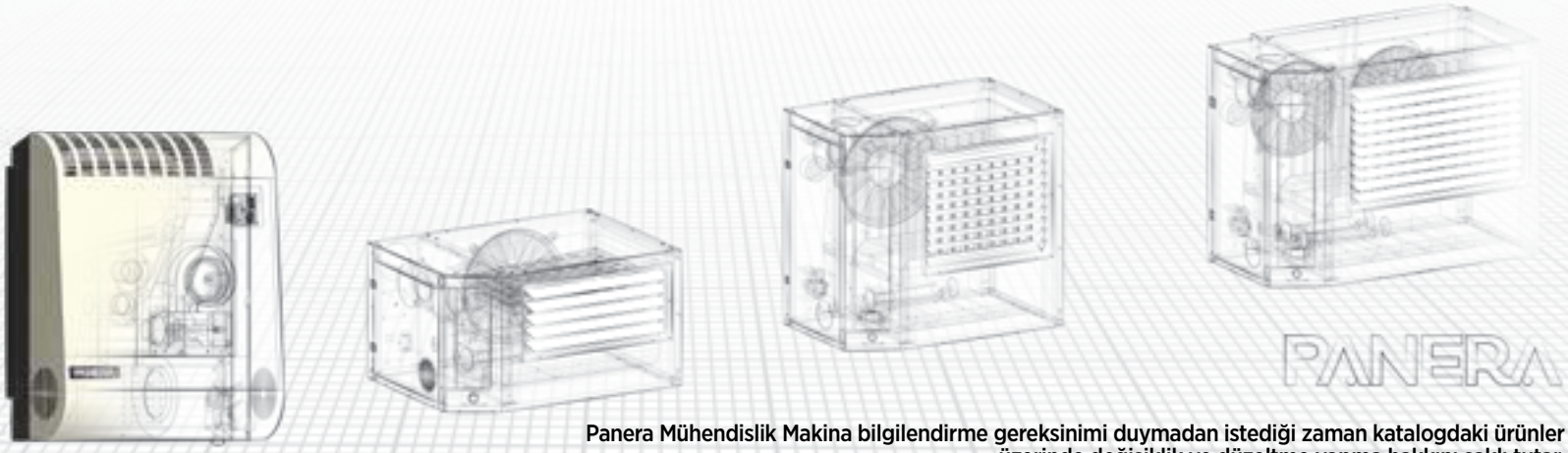

Panera Mühendislik Makina bilgilendirme gereksinimi duymadan istediği zaman katalogdaki ürünler üzerinde değişiklik ve düzeltme yapma hakkını saklı tutar.

PANERA Engineering reserves innovation and revision rights on products specified in the catalogue without notifying them.

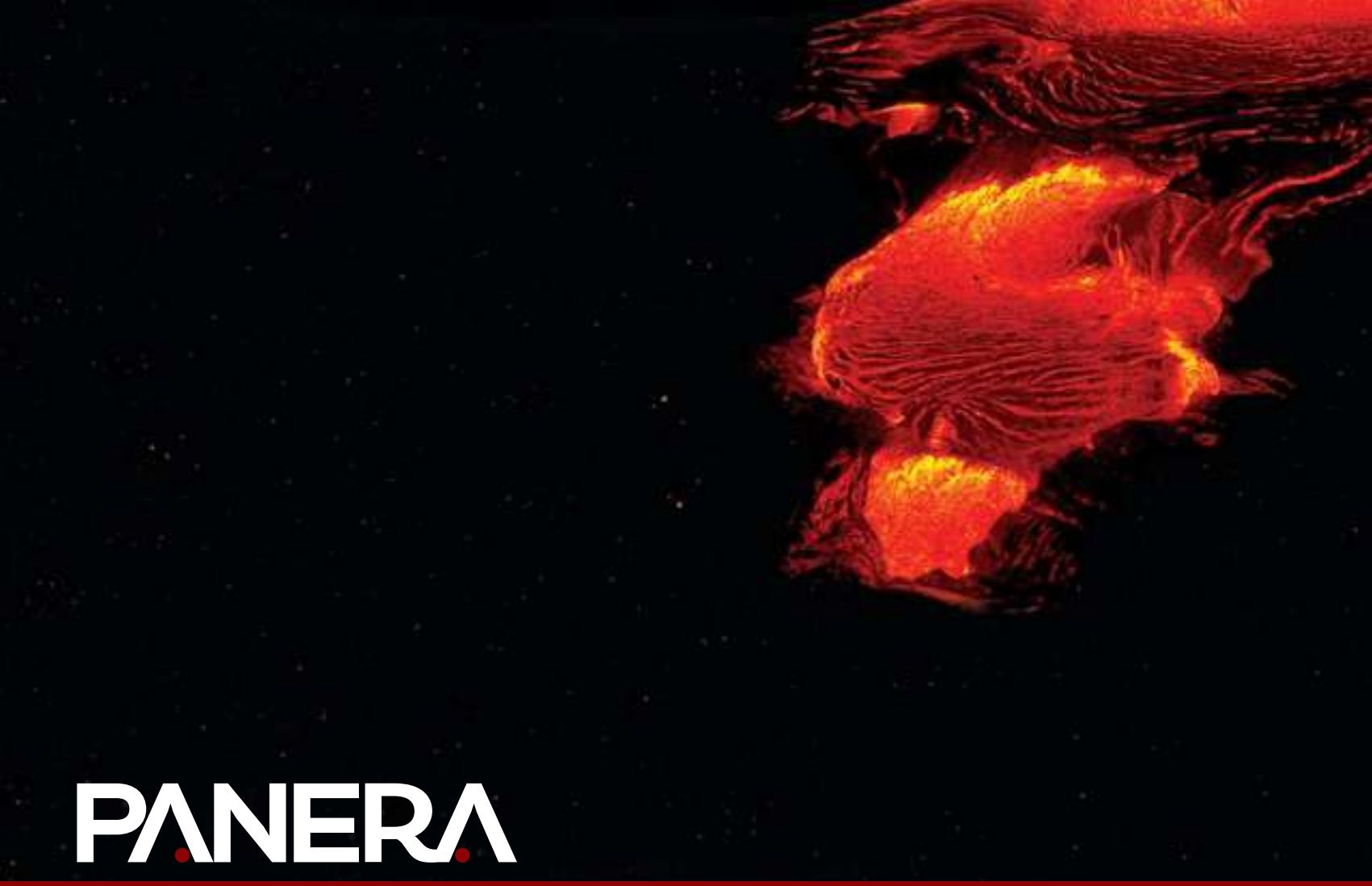

PANERA

Panera Mühendislik Makina İml. San. Tic. Ltd. Şti.
Fevzi Çakmak Mahallesi 10758 Sk. No: 9/D
Karatay / Konya / TÜRKİYE

+90 332 346 1234
+90 332 346 0123
info@panera.com.tr

YERLİ ÜRETİM

Bayi

grafikten

gufo SIROKKO TRADYANT

www.panera.com.tr